inż. Maria NIEMCZYK

44-100 Gliwice, ul. Ligonia 22
tel. 0 608 446 408, tel./fax: (032) 235 60 87

www.wiaty.com.pl, info@wiaty.com.pl

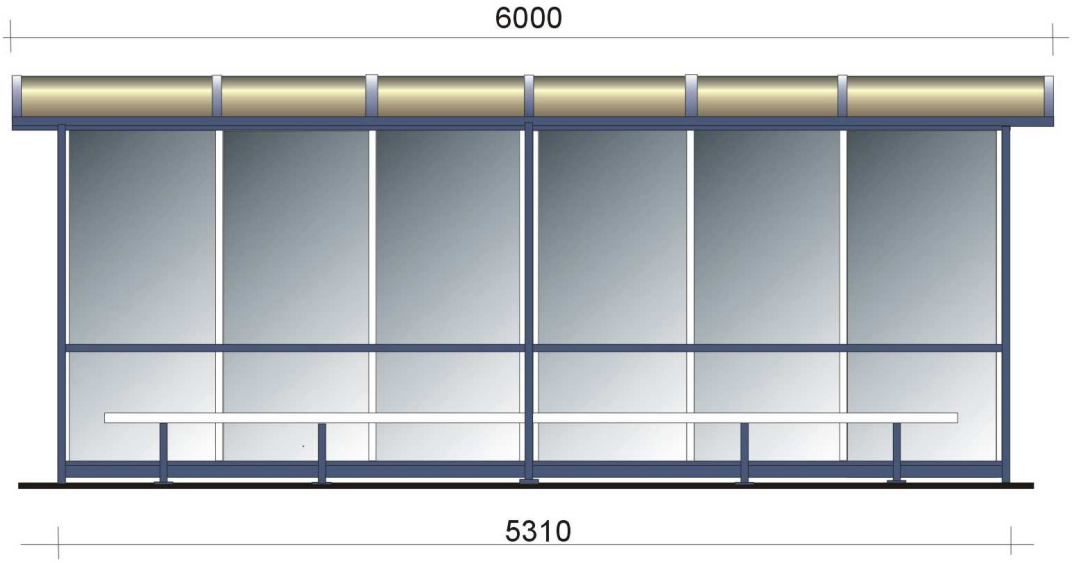

elewacja frontowa

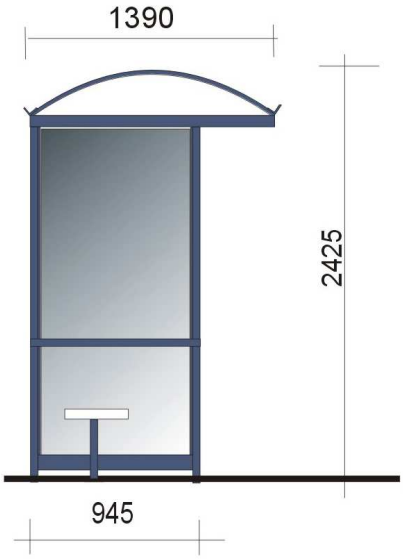

cofnięty słupek

WIATA PROFIT - 6cf
z cofniętym słupkiem - ELEWACJE

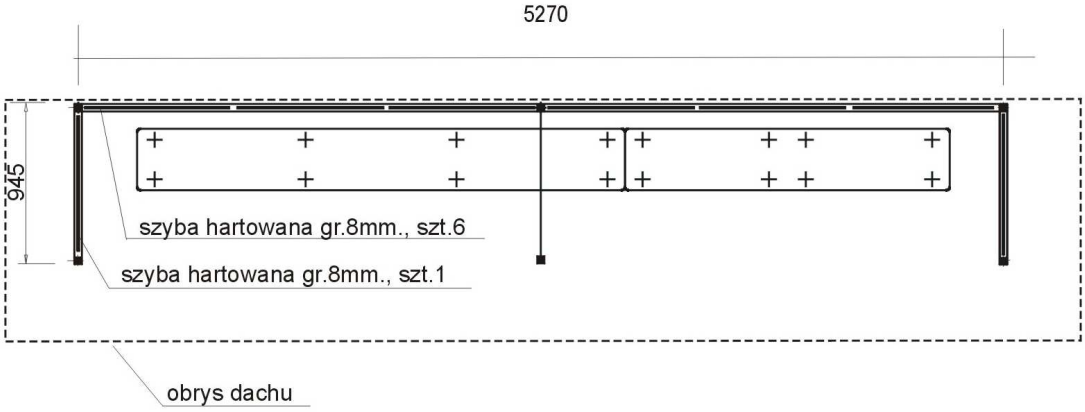

WIATA PROFIT - 6cf
z cofniętym słupkiem - RZUT

PRAWA AUTORSKIE ZASTRZEŻONE